PRZEKRÓJ KONSTRUKCYJNY C-C
skala 1:20

PRZEKRÓJ KONSTRUKCYJNY D-D
skala 1:20

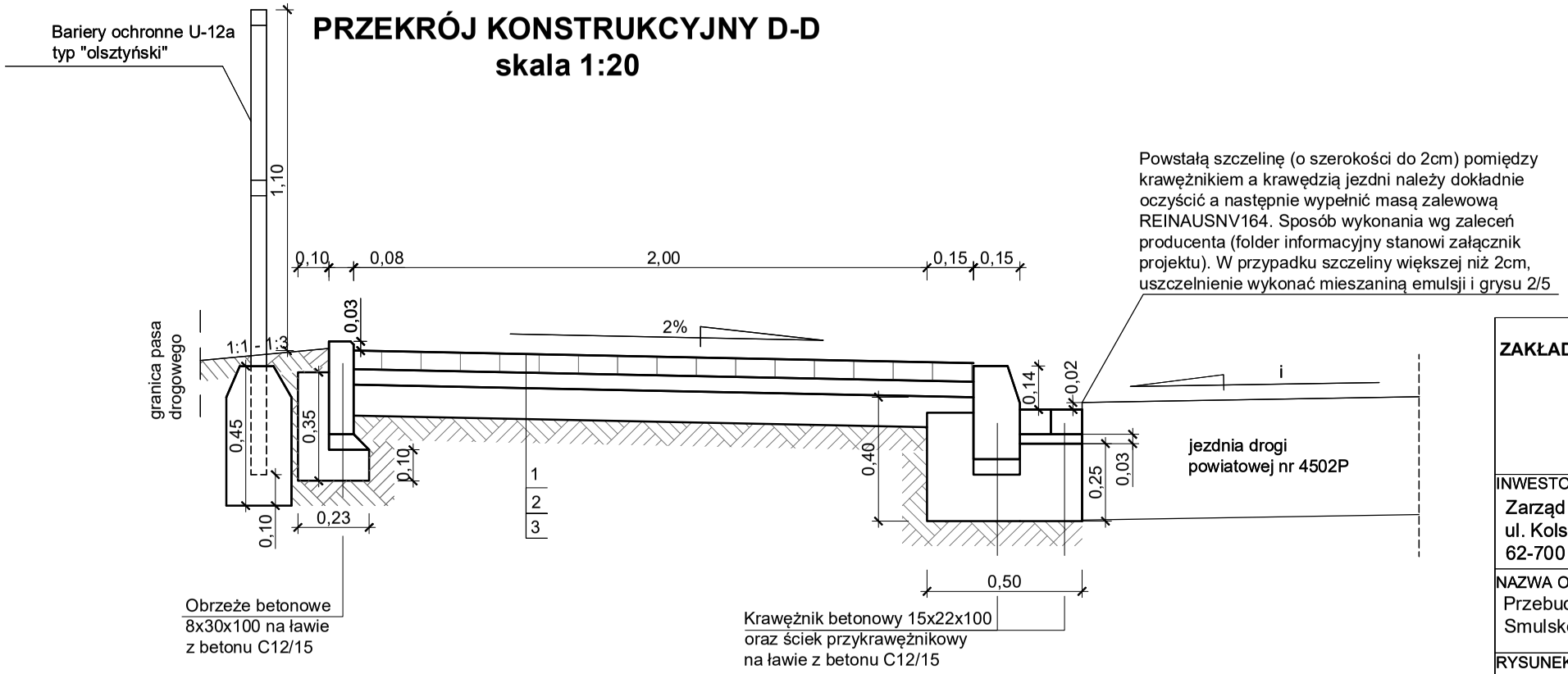

ZAKŁAD USŁUG PROJEKTOWO-BUDOWLANYCH "R-PROJEKT"
ul. Ks. W. Blizińskiego 1
62-850 Lisków
tel. 606 471 330
email: rygas.projekt@gmail.com

INWESTOR : Zarząd Dróg Powiatowych w Turku, ul. Kolska Szosa 64, 62-700 Turek	data: 09-12.2017
NAZWA OBIEKTU: Przebudowa drogi powiatowej nr 4502P Smulsko-Dąbrowica-Wygoda na odcinku Smulsko-Boleszczyn	
RYSUNEK: Przekrój konstrukcyjny C-C do D-D	BRANŻA: Drogowa
LOKALIZACJA: Smulsko, gmina Przykona	nr rysunku: 4 / skala: 1:20
PROJEKTANT : inż. Arkadiusz Rygas — WKP/0300/POOD/13	podpis:
OPRACOWAŁ: inż. Arkadiusz Rygas — WKP/0300/POOD/13	podpis:
SPRAWDZAŁ: UAN-8386/3/88	podpis: